smt | schleifstein

Querbürstmaschinen

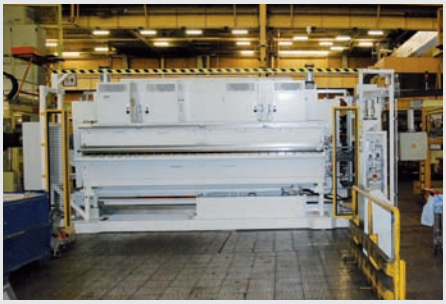

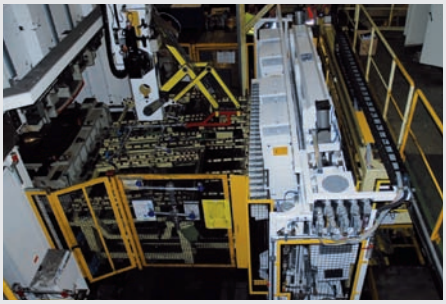

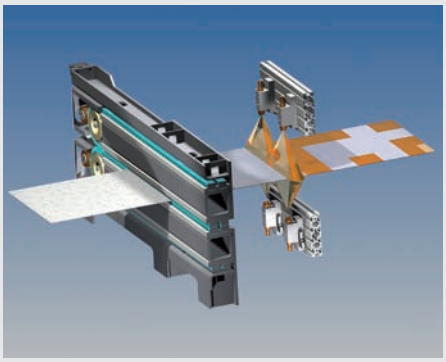

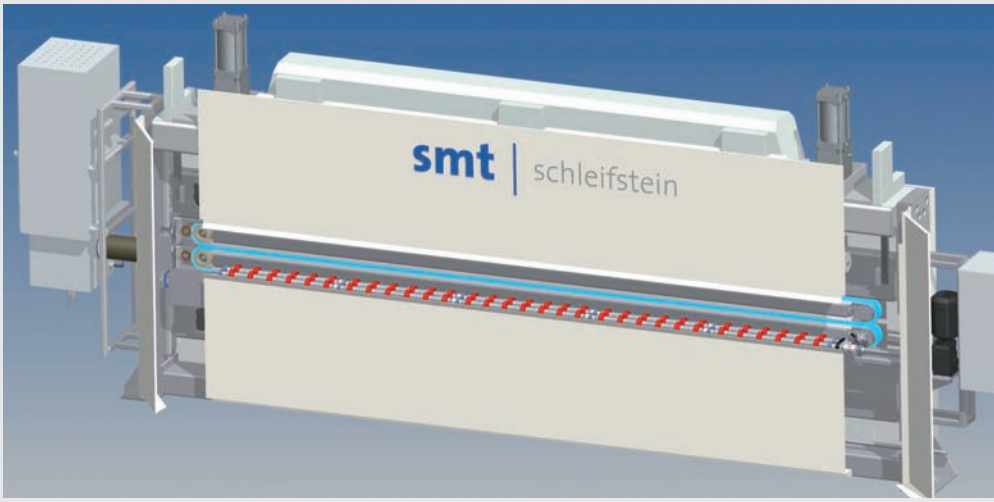

Wenn trocken ausreicht...

Eine Alternative zu den Waschmaschinen (Nass-Waschverfahren) ist unsere, speziell für den Einsatz im Presswerk, neu entwickelte Trockenreinigungsanlage.

Die Querbürstmaschine kommt dort zum Einsatz, wo Platinen und Bänder mit leichten bis mittleren Oberflächenverschmutzungen vor der Umformung bzw. der Weiterverarbeitung gereinigt werden müssen. Hier hat sich das Trockenreinigungsverfahren auch bei Außenhautteilen bereits sehr bewährt. Zudem können bei bestimmten Anwendungen keine Waschmaschinen eingesetzt werden.

Die Investitionskosten und die Betriebskosten sind für eine Querbürstmaschine im Vergleich zu einer Waschmaschine geringer.

Die Schleifstein-Querbürstmaschine ist, wie man es von uns erwarten kann, eine stabile, presswerkstaugliche Konstruktion für den Dauereinsatz. Sie zeichnet sich aus durch eine kompakte und wartungsfreundliche Bauweise sowie durch einen hohen Automationsgrad. Über eine spezielle Sensorik und Aktorik wird die Reinigungs-funktion kontinuierlich überwacht und eingestellt.

Und wenn Ihr Prozess nach der Reinigung eine Nachbeölung benötigt, dann liefern wir unsere Querbürstmaschine in Kombination mit unserer führenden Sprühbefettungstechnologie aus einer Hand ...

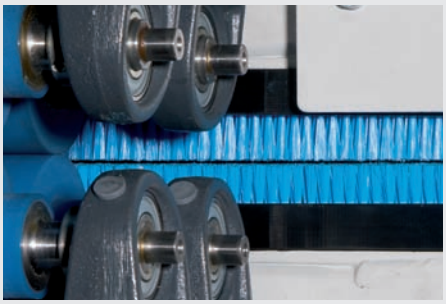

Technische Daten

Querbürstmaschine

Platinendicke	Standard: 0,5 – 3,0 mm, bzw. nach Bedarf
Platinenbreite quer zur DLR	Standardbreiten: 500 – 5000 mm im 100 mm Raster, bzw. nach Bedarf
Platinenlänge in DLR	min. 200 mm
Platinenform / -typ	Rechteck- u. Formplatinen, auch mit Ausschnitten, Doppel- u. Mehrfachplatinen nebeneinander, geschweißte Platinen
Platinenmaterial NE-Metalle	Stahl, unverzinkt und verzinkt, Aluminium, sonstige
Durchlaufgeschwindigkeit	max. 180 m/min
Antrieb Platinenförderer	frequenzgesteuert
Antrieb Linearbürsten	frequenzgesteuert
Typ Linearbürsten	Hochleistungsflachriemen; Beborstung: Polyamid; Ø 0,2 mm; h=20 mm jeweils Duplexbürsten 2 x 40 mm oben/unten
Aufbau	Standard: stationär optional: manuell oder motorisch verfahrbar
Steuerung	Siemens S7 alternativ: Allen-Bradley ControlLogix, Beckhoff Twincat
Visualisierung	Standard: Siemens WIN CC Flexible alternativ: Allen-Bradley FactoryTalk

Ausführung der Maschine:

- Solide, presswerkstaugliche Schweißkonstruktion
- Komplette Einhausung der Maschine, mitfahrende Maschinenabdeckungen
- Wartungsfreundliche Ausführung: große Hübe der Bürst- und Förderaggregate
- Sehr kurze Bürstenwechselzeiten; hohe Standzeit der Bürsten
- Frequenzgesteuerte Bürstgeschwindigkeit
- Automatischer Bürstenverschleißsensor
- Automatische und exakte Bürstenanstellung auf die Platinendicke
- Funktionsüberwachung der Bürsten
- Bürsten-Kollisionsschutz über Lichtschranken-Sensor oder Crash-Wippe; Schnellhub-Funktion
- Bürsten-Abreinigung durch angetriebene Rotationsabstreifer mit integrierten Blasdüsen
- Absaugen des Schmutzes über Hochleistungs-Sauggebläse mit verschmutzungsüberwachter Filteranlage
- Füllstandsüberwachter Ölauffangbehälter
- Stabiles und leistungsstarkes Platinen-Fördersystem, frequenzgesteuert: kein Schlupf oder seitlicher Versatz
- Obere Fördertische pneumatisch lüftbar
- Flexible Schnittstellen zu übergeordneten Steuerungen

Die SCHLEIFSTEIN- Querbürstmaschine ist ideal für die Kombination mit einer nachfolgenden SCHLEIFSTEIN-Sprühbefettungsanlage.

Durch den Einsatz einer SCHLEIFSTEIN-Bürster-/Öler-Kombination verbessern Sie die Verfügbarkeit Ihrer Maschinen und die Qualität der nachfolgenden Prozesse signifikant.

Schleifstein Maschinentechnik GmbH
Siegstraße 92 | 57076 Siegen
Telefon +49 (0)271-77 51-0 | Telefax +49 (0)271-77 51-150
E-Mail: info@schleifstein.de | www.schleifstein.de